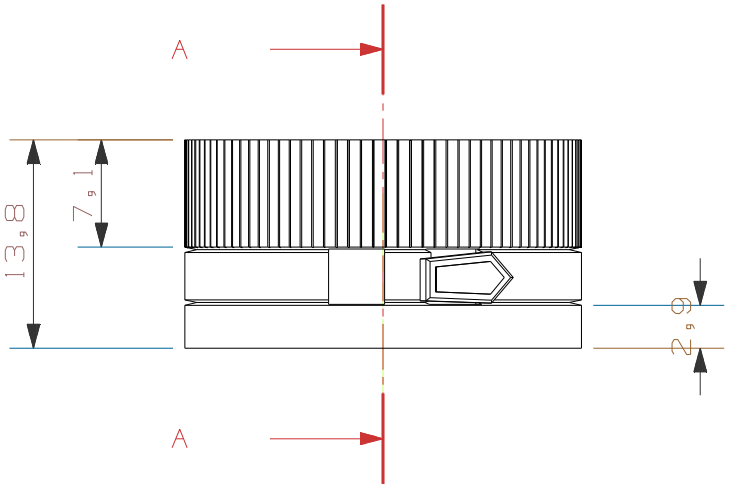

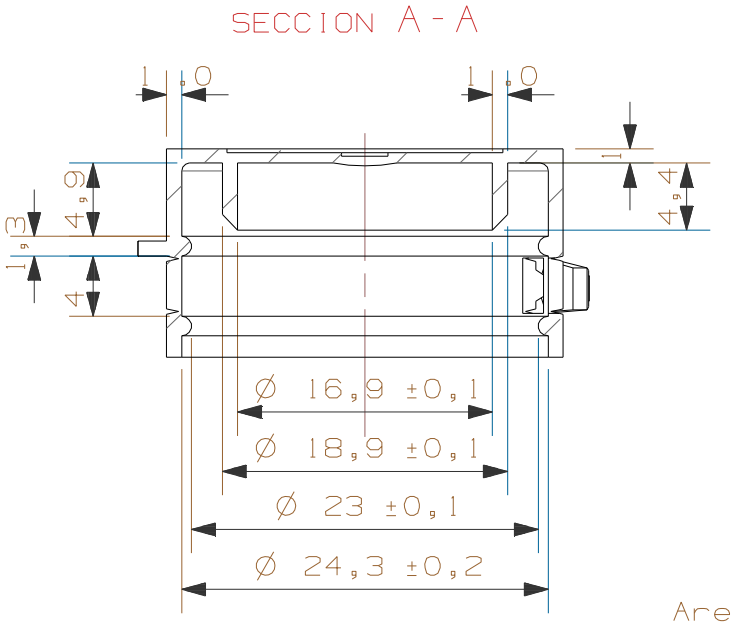

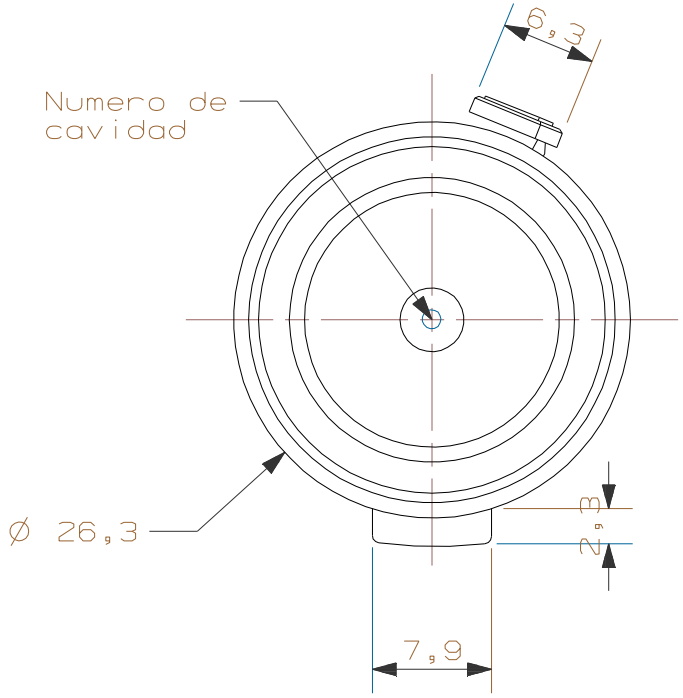

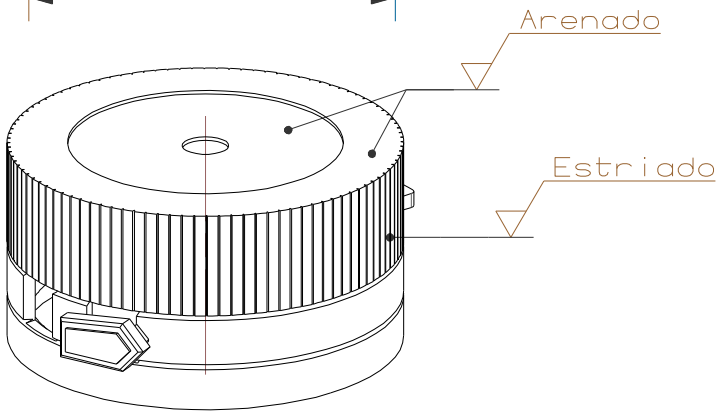

Todas las dimensiones en mm

Maker

Producto: Tapa Capto-Cap 24mm

Diseno:	Aprobacion:	Fecha	Escala	Rev.
M. Gutierrez	J. Gutierrez	24/Sep/2010	2 : 1	N