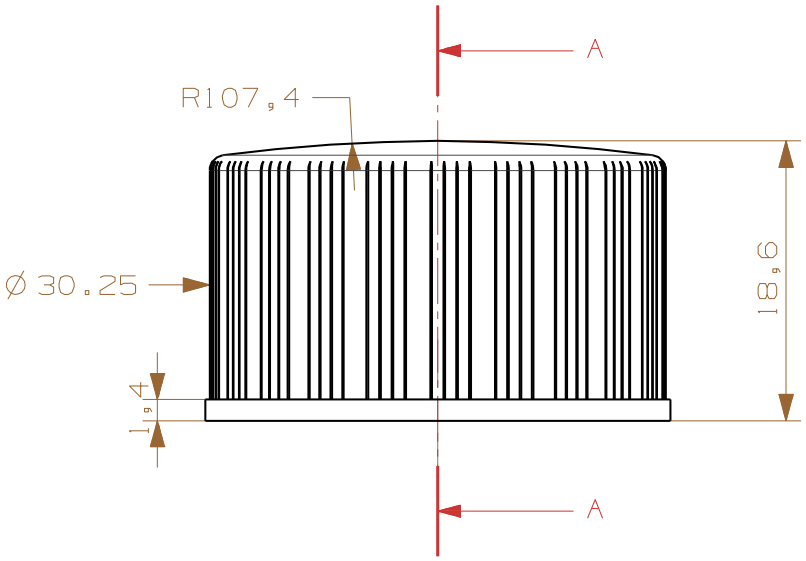

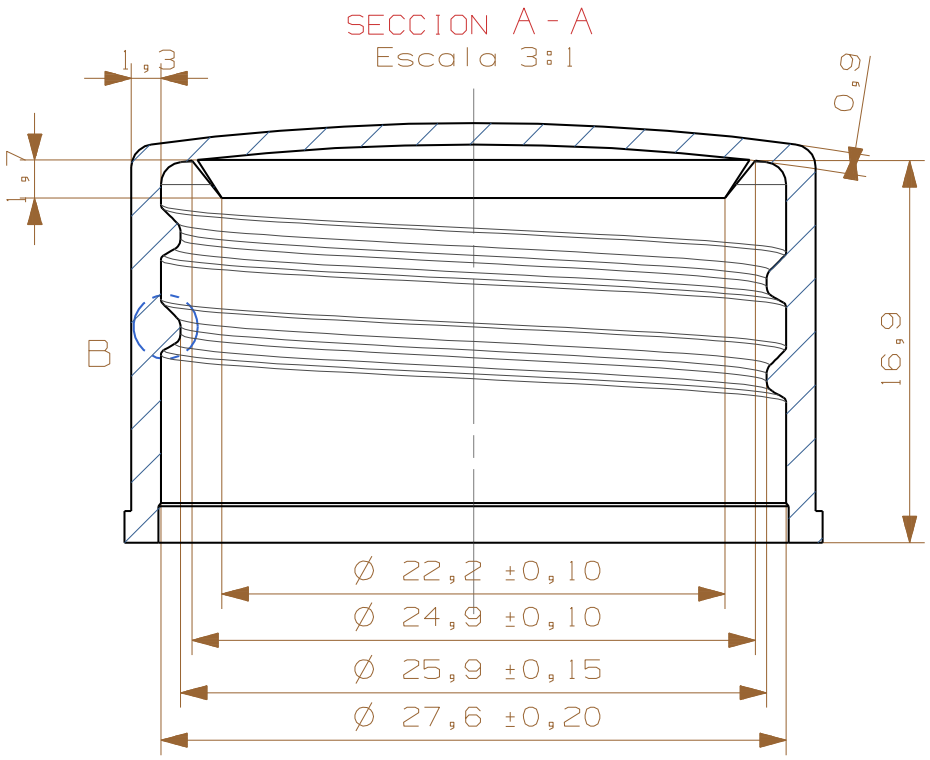

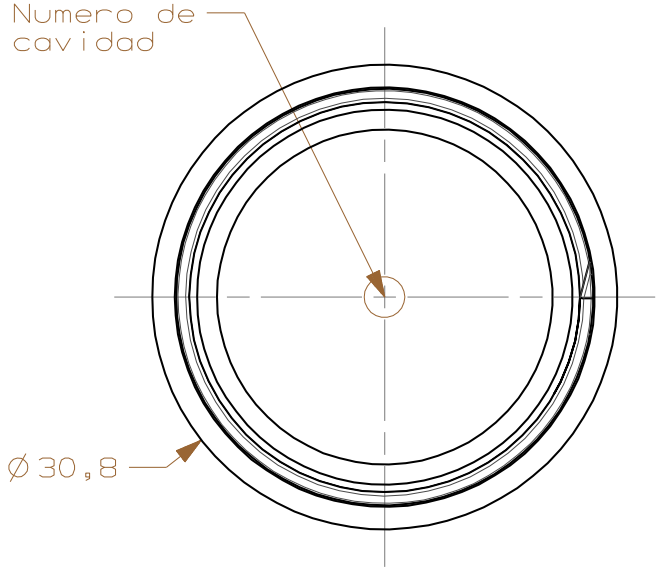

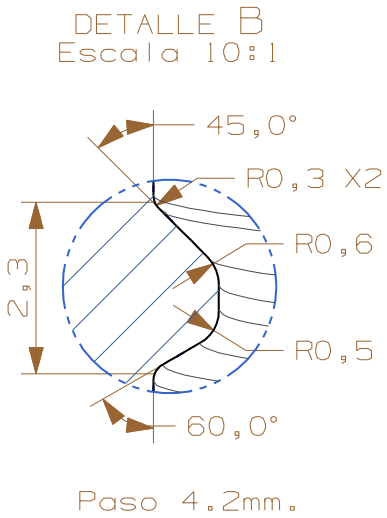

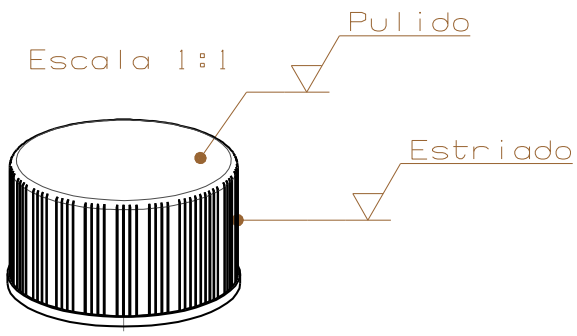

Todas las dimensiones en mm.

Maker

Producto: Tapa rosca 28mm				
Diseno: M. Gutierrez	Aprobacion: J. Gutierrez	Fecha 13/Oct/2010	Escala 2 : 1	Rev. N